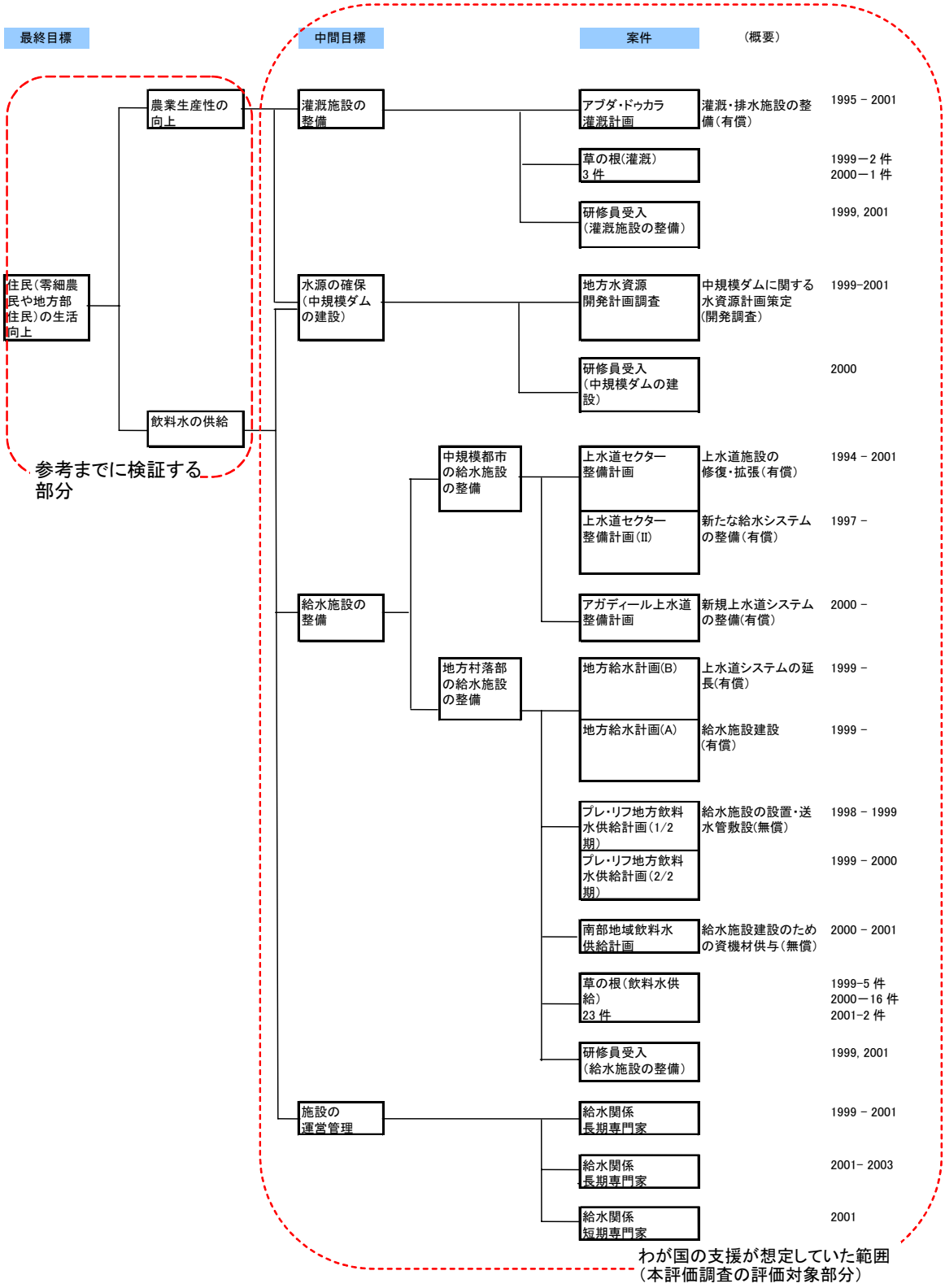
最終目標
中間目標
案件
（概要）
住民（零細農民や地方部住民）の生活向上
農業生産性の向上
飲料水の供給
参考までに検証する部分
灌漑施設の整備
水源の確保（中規模ダムの建設）
給水施設の整備
施設の運営管理
中規模都市の給水施設の整備
地方村落部の給水施設の整備
アブダ・ドゥカラ灌漑計画
灌漑・排水施設の整備（有償）
1995 – 2001
草の根（灌漑）3 件
1999－2 件
2000－1 件
研修員受入（灌漑施設の整備）
1999, 2001
地方水資源開発計画調査
中規模ダムに関する水資源計画策定（開発調査）
1999-2001
研修員受入（中規模ダムの建設）
2000
上水道セクター整備計画
上水道施設の修復・拡張（有償）
1994 – 2001
上水道セクター整備計画（II）
新たな給水システムの整備（有償）
1997 –
アガディール上水道整備計画
新規上水道システムの整備(有償)
2000 –
地方給水計画(B)
上水道システムの延長(有償)
1999 –
地方給水計画(A)
給水施設建設（有償）
1999 –
プレ・リフ地方飲料水供給計画（1/2 期）
給水施設の設置・送水管敷設(無償)
1998 – 1999
プレ・リフ地方飲料水供給計画（2/2 期）
1999 – 2000
南部地域飲料水供給計画
給水施設建設のための資機材供与（無償）
2000 – 2001
草の根（飲料水供給）23 件
1999-5 件
2000－16 件
2001-2 件
研修員受入（給水施設の整備）
1999, 2001
給水関係長期専門家
1999 – 2001
給水関係長期専門家
2001- 2003
給水関係短期専門家
2001
わが国の支援が想定していた範囲（本評価調査の評価対象部分）

図 1.2.1 目的体系図